Wymiary gabarytowe pompy PZ2-AZ-40

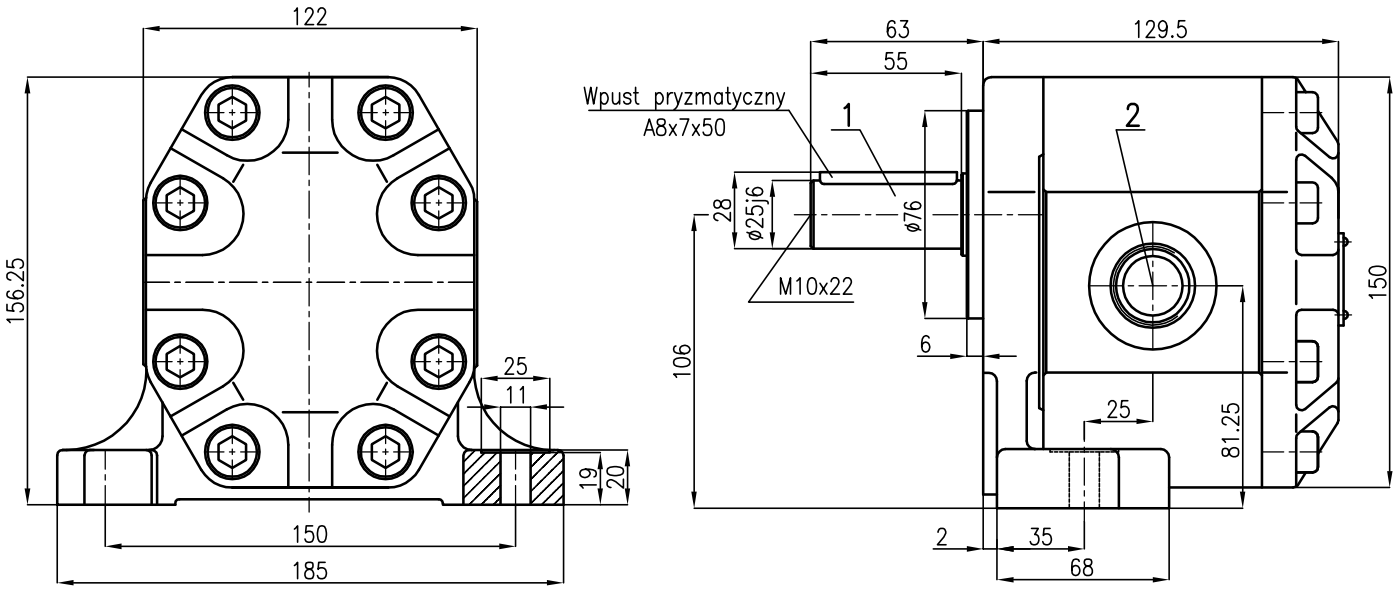

1 –czop walcowy

2 –gniazda gwintowe 2xM33x2A